SCHEMAT MONTAŻOWY - UL. MORELOWA, BRZOSKWINIOWA, GRUSZOWA
WODOCIĄG W2 Dz160/Dz110

SCHEMAT MONTAŻOWY - UL. ŚCIEGIENNEGO
WODOCIĄG W1 Dz160

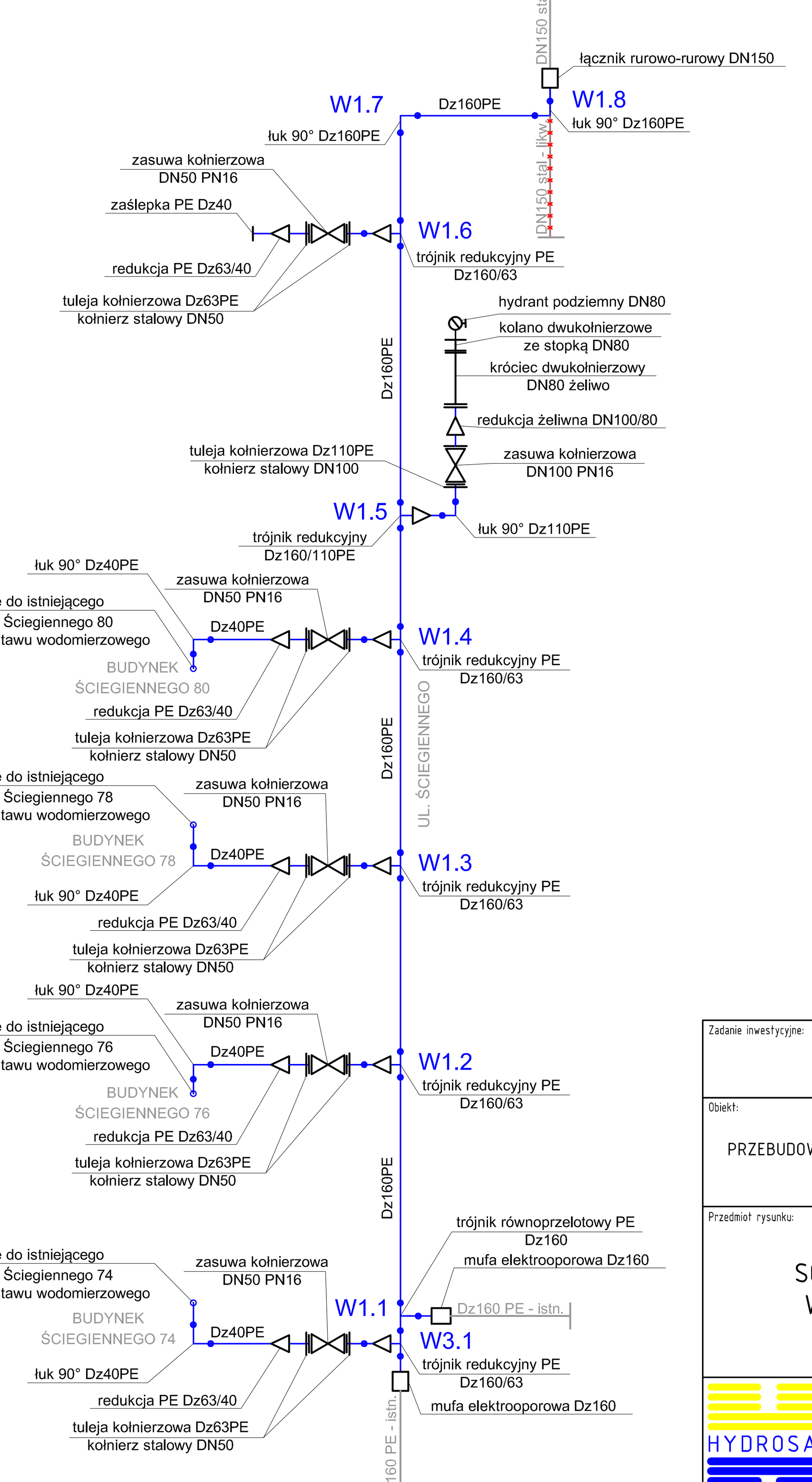

Uwagi:

1. Rysunek należy rozpatrywać łącznie z planem sytuacyjnym.
2. Połączenia projektowanego wodociągu z istniejącym należy zweryfikować na placu budowy. W przypadku występowania innego (niż wydany w projekcie) materiału bądź średnicy odgałęzienia/przyłącza należy bezwzględnie powiadomić Inwestora. W przypadku zmiany średnicy bądź materiału należy zastosować odpowiednie kształtki połączeniowe. Ich rodzaj należy uzgodnić z Inwestorem.
3. Łuki gięte na trasie projektowanej sieci wodociągowej wykonywać zgodnie z dopuszczalnym promieniem gięcia dla rur z materiału PE i odpowiednio dla danej średnicy.
4. Ilościowe zestawienie materiałów zostało podane w opisie technicznym.
5. Przejście przez ściany budynku wykonywać z zastosowaniem systemowego przejścia szczelnego bądź przepustu ochronno-uszczelniającego posiadającego Aprobatę Techniczną.
6. Schemat montażowy nie przedstawia wydanego materiału wewnątrz budynku.

Zadanie inwestycyjne: "OPRACOWANIE PROJEKTU BUDOWLANEGO WRAZ Z UZYSKANIEM DECYZJI O POZWOLENIU NA BUDOWĘ DLA PRZEBUDOWY ISTNIEJĄCEJ SIECI WODOCIĄGOWEJ W REJONIE ULIC: MORELOWEJ, GRUSZOWEJ, BRZOSKWINIOWEJ ORAZ ŚCIEGIENNEGO W KATOWICACH"

Obiekt: PRZEBUDOWA ISTNIEJĄCEJ SIECI WODOCIĄGOWEJ

Przedmiot rysunku: SCHEMAT WĘZŁÓW WODOCIĄGOWYCH

Skala: —

	Data	Nazwisko	Uprawnienia	Podpis
Projektant	03.2020	M. WODECKA	SLK/6692/PBS/16	
Opracował	03.2020	A. WOLAK	-	
Sprawdz.	03.2020	A. HAWRYLEWICZ	SLK/0047/POOS/04	
Kierownik	03.2020	D. KOŚCIAŃSKI	409/02	
Zmiana				

Stadium: PW

Zamawiający: Katowicka Infrastruktura Wodociągowo-Kanalizacyjna Sp. z o.o. 40-322 Katowice, ul. Wandy 6

Branża: TECHNOLOGICZNO-SANITARNA

Nr rysunku: D2-740-S-000-303-A

Nr umowy: 740/2019

HYDROSAN
BIURO PROJEKTÓW GOSPODARKI WODNO-ŚCIEKOWEJ sp. z o.o.
44-101 GLIWICE, UL. SIENKIEWICZA 10, TEL. (032) 231 00 81