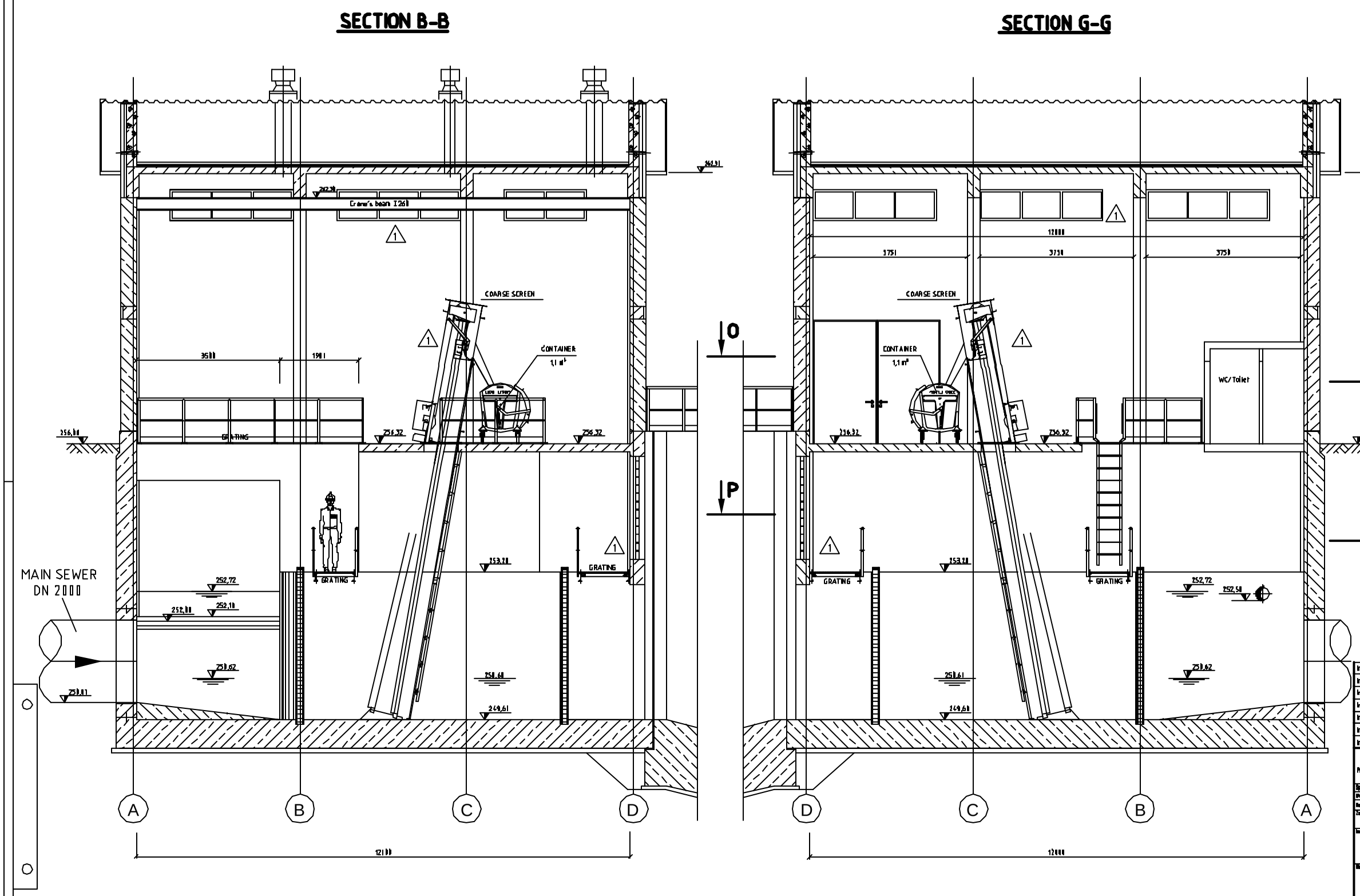

FROM 14.02.2005

Foundations and wall thicknesses according to static requirements !

Index	DATE	NAME	APPROVED	MODIFICATION
Index6				
Index5				
Index4				
Index3				
Index2				
Index3	14.02.05	Gl.	Hasse	INSTALLATION OF EQUIPMENT CHANGED ACC. TO SUPPLIER'S DRAWINGS.

Projektant/Designer: Inż. i rozwiązanie/Name | Podpis/Signature | Specjalność/Specialization | Nr uprawnień/Building License | Data/Date

Sprawdzający/Reviewer

Przyjmujący/Checked

Rozmiar i data "CAD"/CAD File name and date

Zamawiający/Inwestor: URZĄD MIASTA KATOWICE / KATOWICE MUNICIPALITY

Inwestycja/Project: PROJEKT, BUDOWA I URUCHOMIENIE OCZYSZCZALNI ŚCIEKÓW (OŚ) W KATOWICACH, POLSKA/ DESIGN, CONSTRUCTION AND COMMISSIONING OF WASTEWATER TREATMENT PLANT (WWTP) IN KATOWICE, POLAND Projekt Nr/ Project No. 2000/PL/16/P/PE/004-04

Obiekt/Facility: COARSE SCREENING BUILDING

Nazwa rysunku/Drawing title: PIPEWORK LAYOUT DRAWING SECTIONS

Biuro Jednostka Projektowa/Design Company: hydroprojekt

Stadium/Phase: PB CD | Nr archiwalny/Archive No. | Nr umowy/Agreement No. | Skala/Scale 1:50 | Rozmiar/Size A1

Współpracownik/Co-designing Company: PARSAVANT ROEDIGER ANLAGENBAU

Rozmiar i data "CAD"/CAD File name and date: 36203A7a

Inż. i rozwiązanie/Name		Podpis/Signature	Data/Date
Rysował/Drawn	N.Rotterding	Gl.	13.12.2004
Sprawdził/Checked	B.Hasse	Ha.	14.02.2005
Zatwierdził/Approved			

Inżynier/Engineer: ILF CONSULTING ENGINEERS - - IMPROWOD - WBP

Nr rys./Drawing No.: PR 011 MDe 1002-00 01

Kierownik/Jefe/Consortium: HYDROBUDOWA - 6 SPÓŁKA AKCYJNA | PARSAVANT ROEDIGER ANLAGENBAU

INŻYNIER PRAWA ZAWIERZONEGO Prawa i rozwiązania zawarte w niniejszym przewodnik zdrowia własnych ... - PARSAVANT ROEDIGER ANLAGENBAU Gmbh. Żadna z części nie może być powielana, przekazywana w postaci elektronicznej ... ALL RIGHTS RESERVED. This drawing and the information contained herein is the property of HYDROPROJEKT ... - PARSAVANT ROEDIGER ANLAGENBAU Gmbh. None of the parts may be reproduced, stored in a retrieval system, or transmitted in any form, or by any means, electronic, mechanical, photocopying, recording or otherwise, without the prior permission of the related copyright holders.