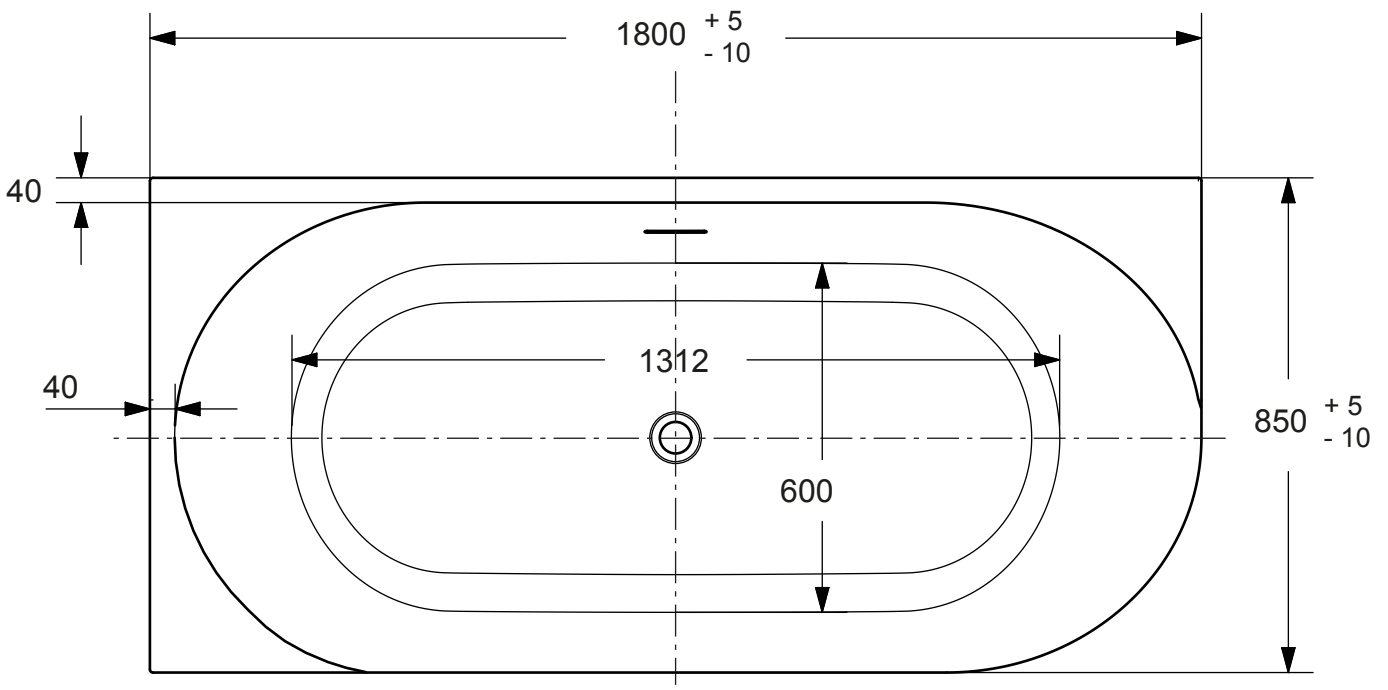
1800 + 5 - 10
40
40
1312
600
850 + 5 - 10

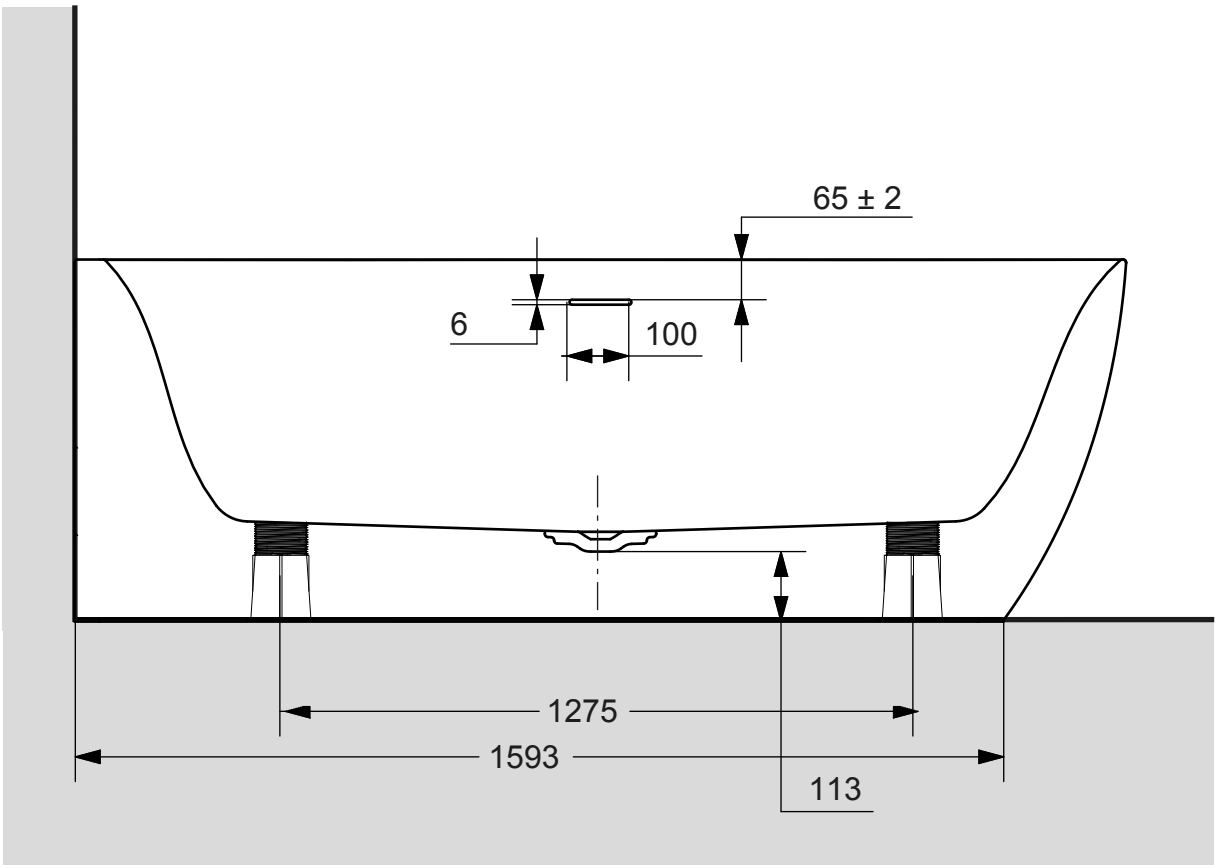
65 ± 2
6
100
1275
1593
113

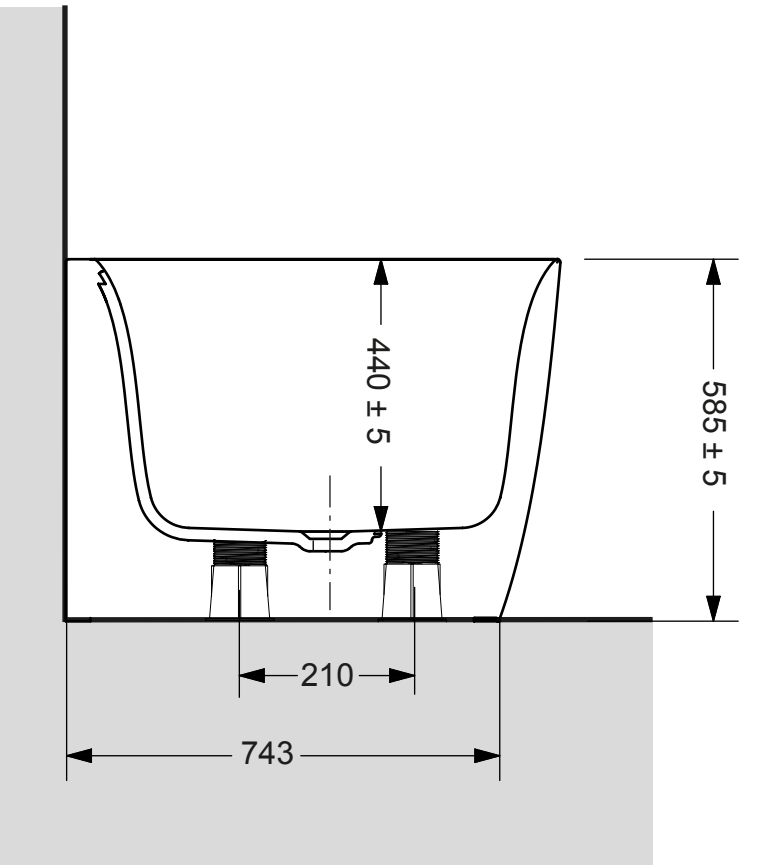
440 ± 5
585 ± 5
210
743