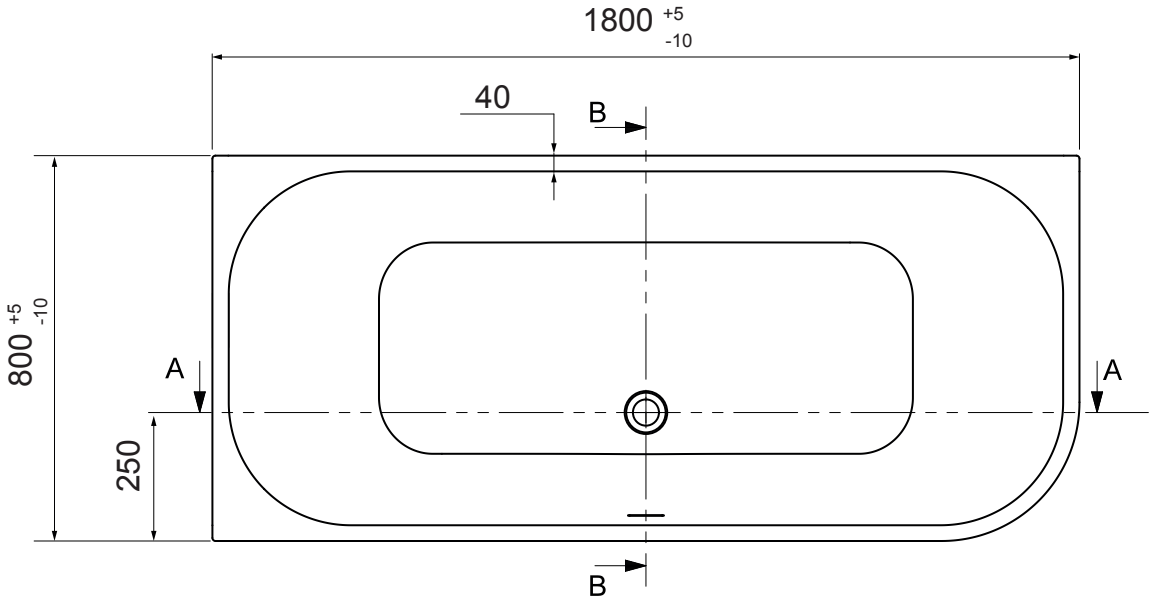
1800 +5 -10
40
B
800 +5 -10
A
A
250
B

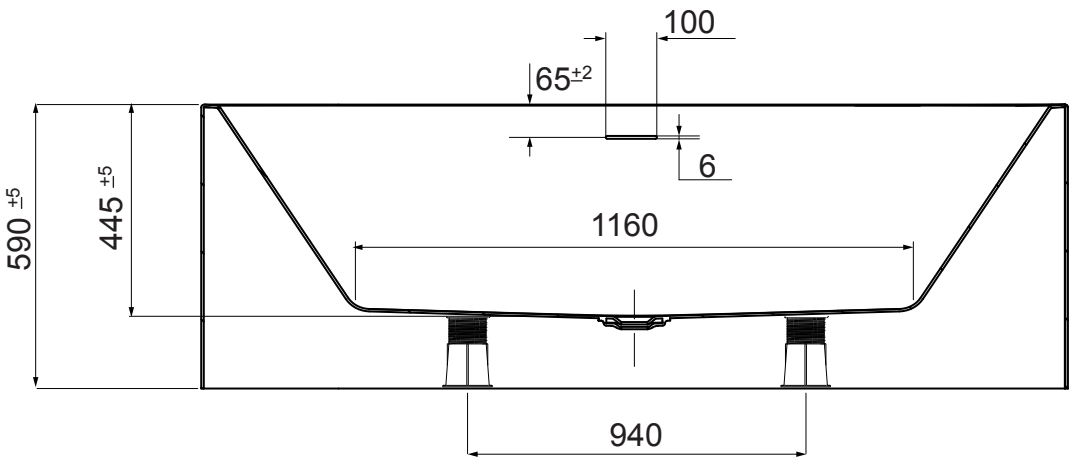
100
65±2
6
590 ±5
445 ±5
1160
940

AA

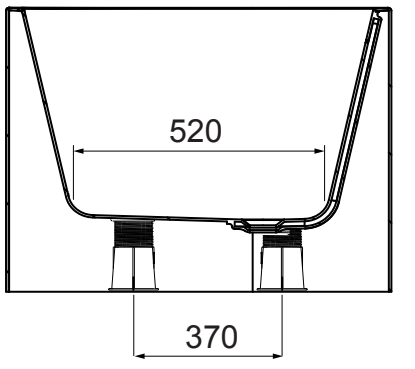
520
370

BB