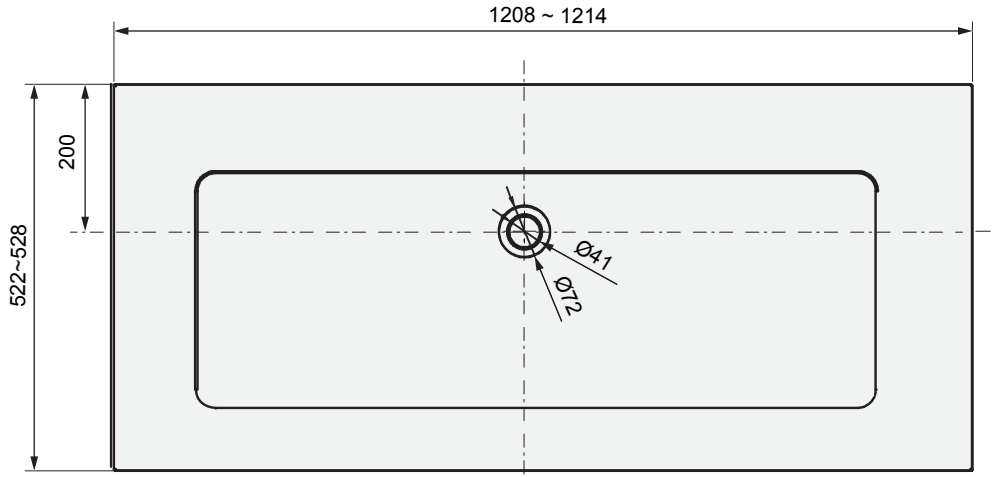
1208 ~ 1214
200
522~528
Ø41
Ø72

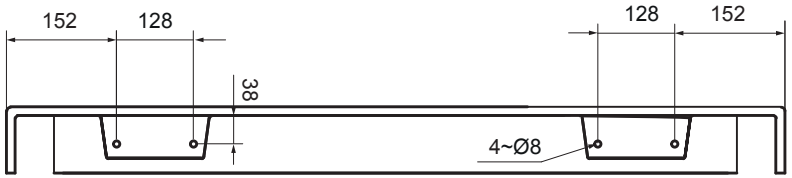
152
128
128
152
38
4~Ø8

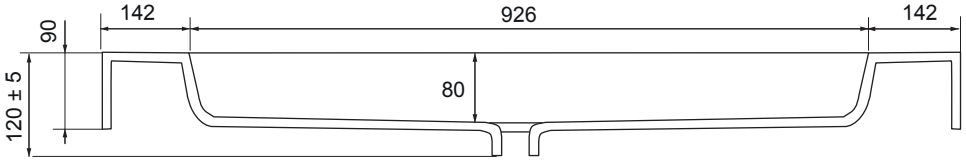
142
926
142
90
80
120 ± 5

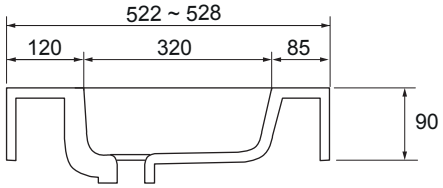
522 ~ 528
120
320
85
90

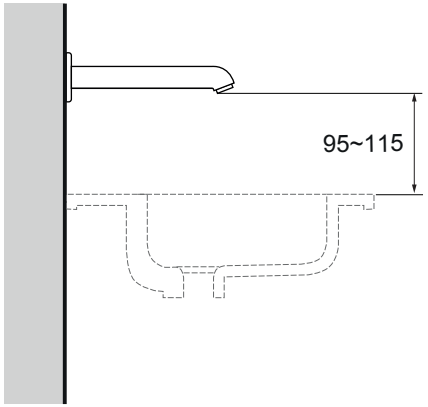
95~115

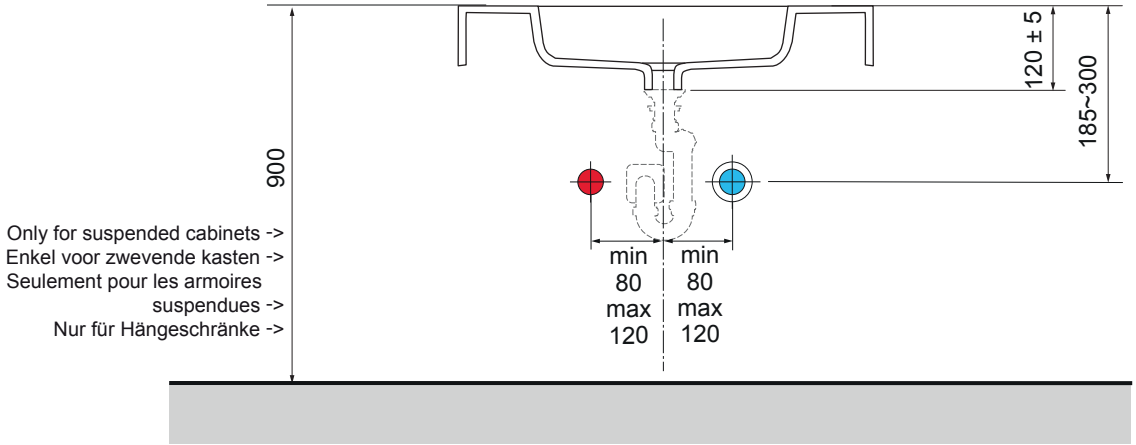
900
120 ± 5
185~300
Only for suspended cabinets ->
Enkel voor zwevende kasten ->
Seulement pour les armoires suspendues ->
Nur für Hängeschränke ->
min 80 max 120
min 80 max 120

Hot water
Warm water
Eau chaude
Warmes Wasser
Cold water
Koud water
Eau froide
Kaltem Wasser