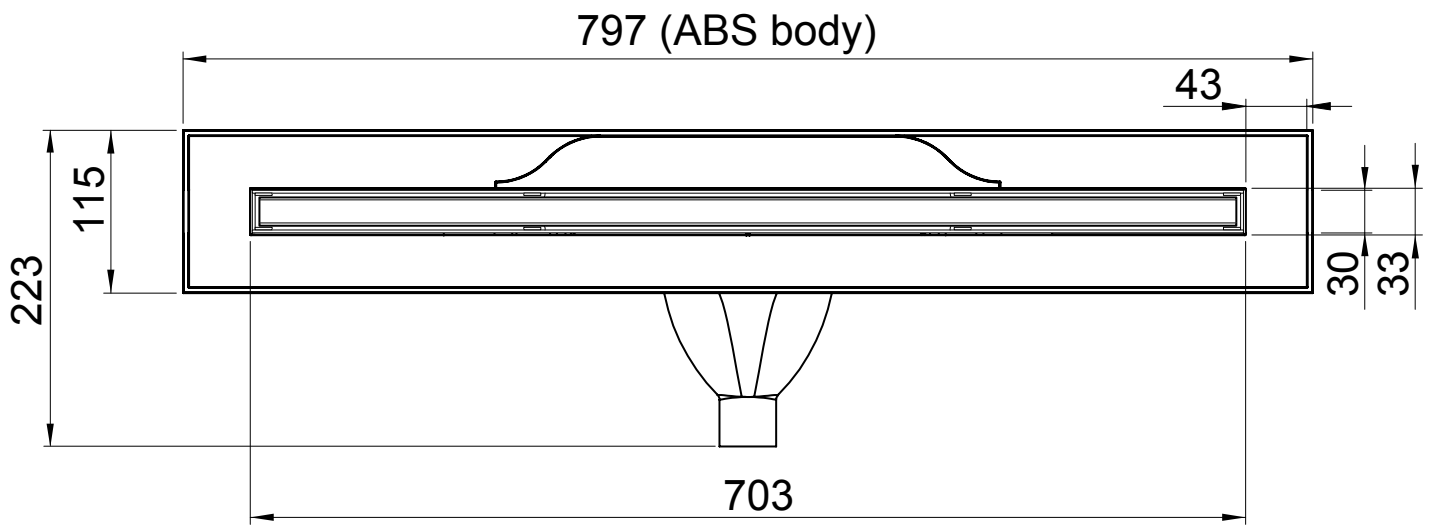
797 (ABS body)
43
115
223
30
33
703

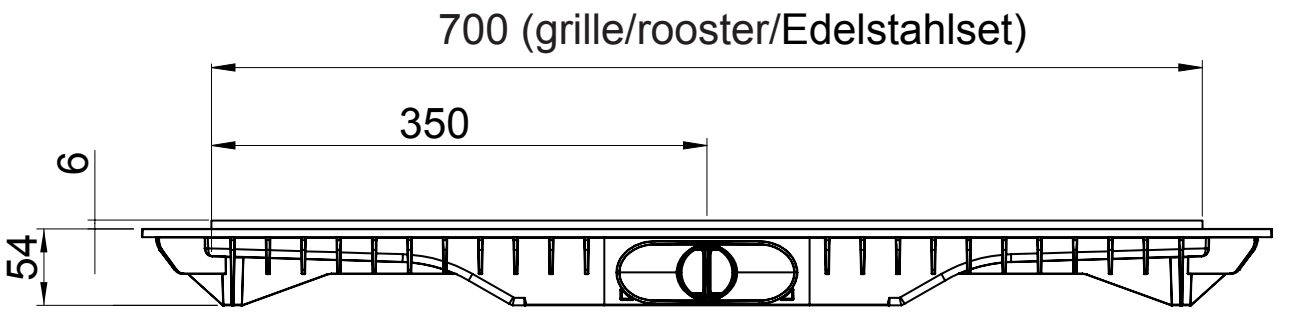
700 (grille/rooster/Edelstahlset)
350
6
54

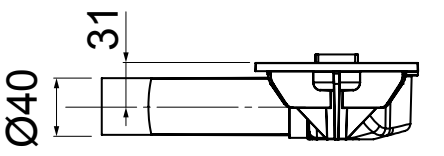
31
Ø40