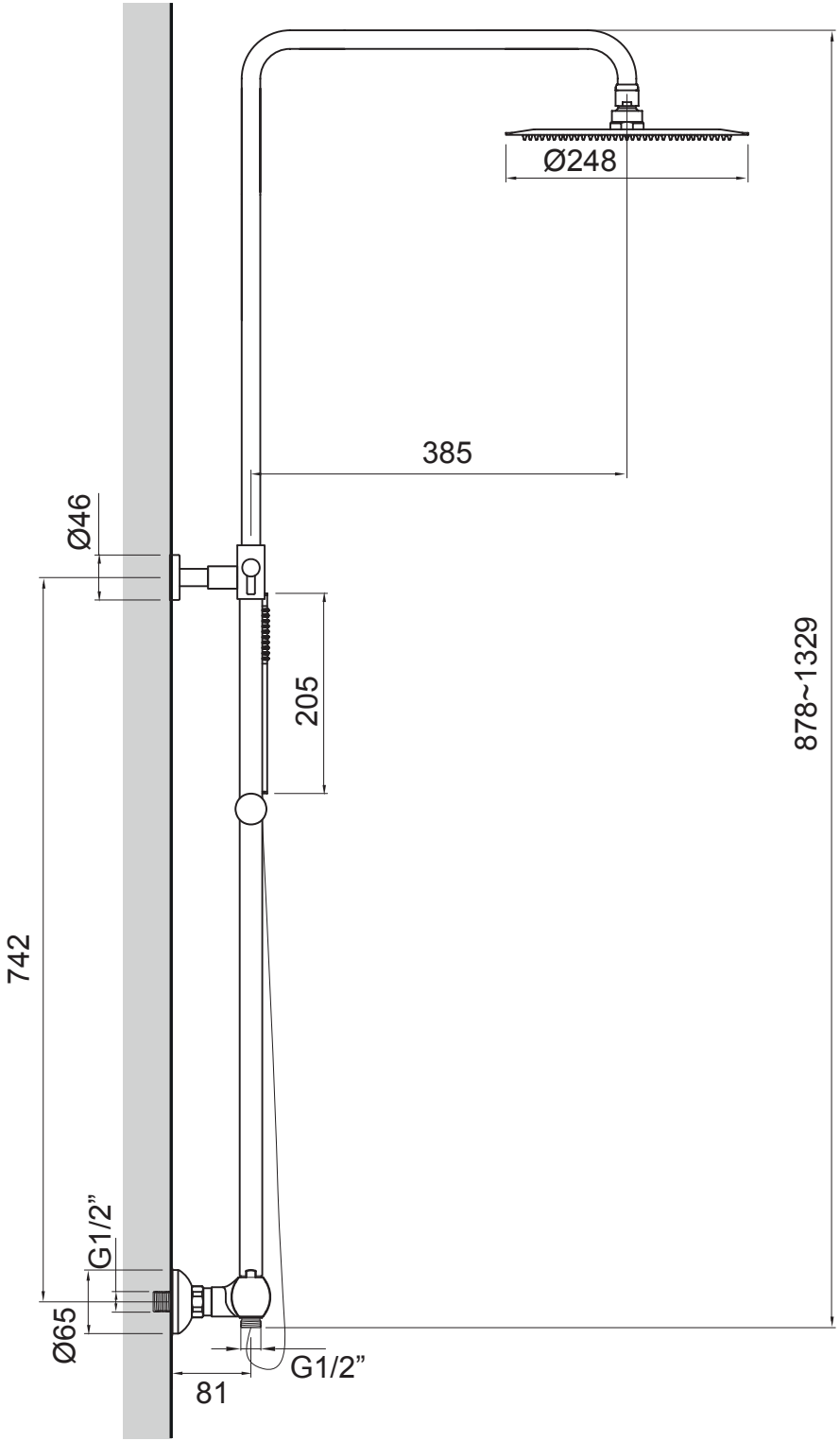
Ø248
385
Ø46
205
878~1329
742
G1/2”
Ø65
81
G1/2”

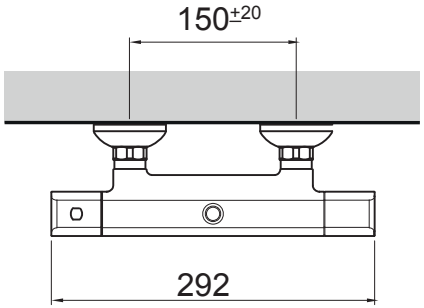
150±20
292