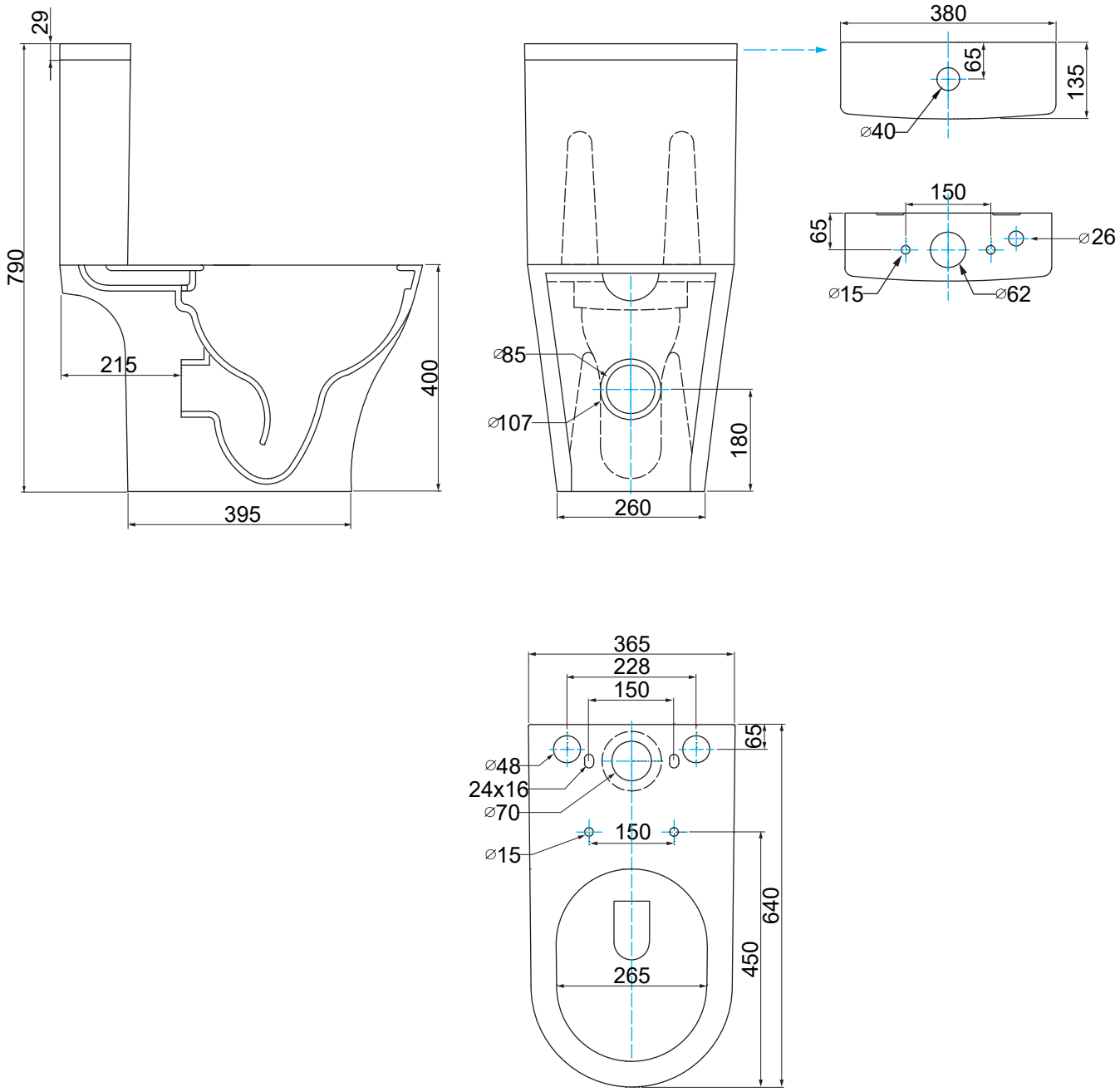
29
790
215
400
395
⌀85
⌀107
180
260
380
65
135
⌀40
150
65
⌀26
⌀15
⌀62
365
228
150
65
⌀48
24x16
⌀70
150
⌀15
640
450
265