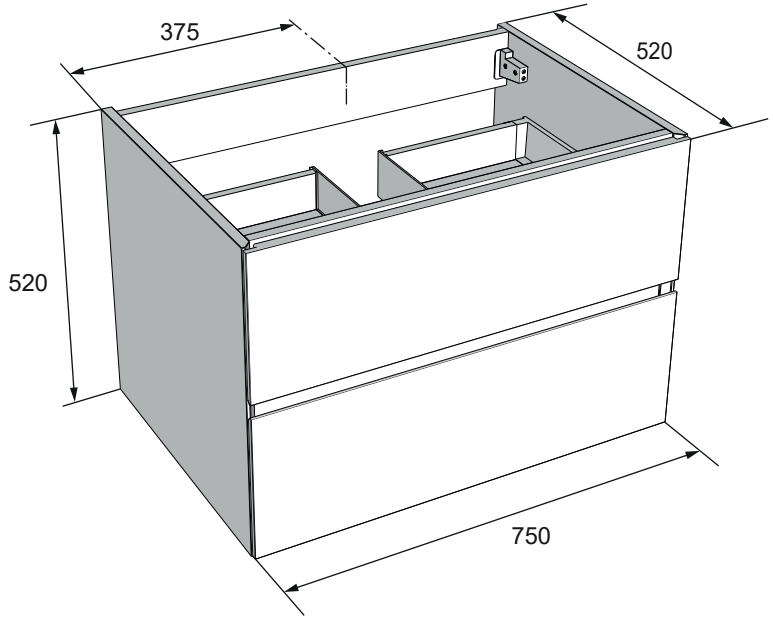
375
520
520
750

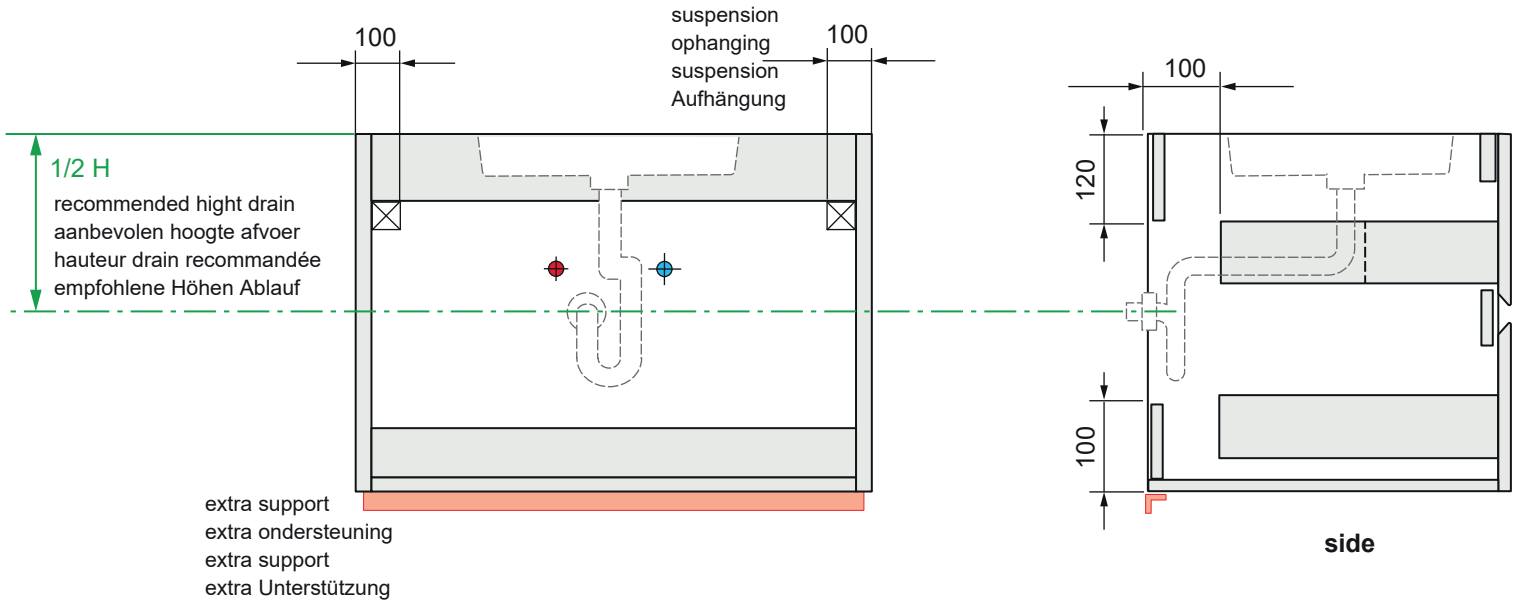
100
suspension
ophanging
suspension
Aufhängung
100
1/2 H
recommended hight drain
aanbevolen hoogte afvoer
hauteur drain recommandée
empfohlene Höhen Ablauf
extra support
extra ondersteuning
extra support
extra Unterstützung
100
120
100
side