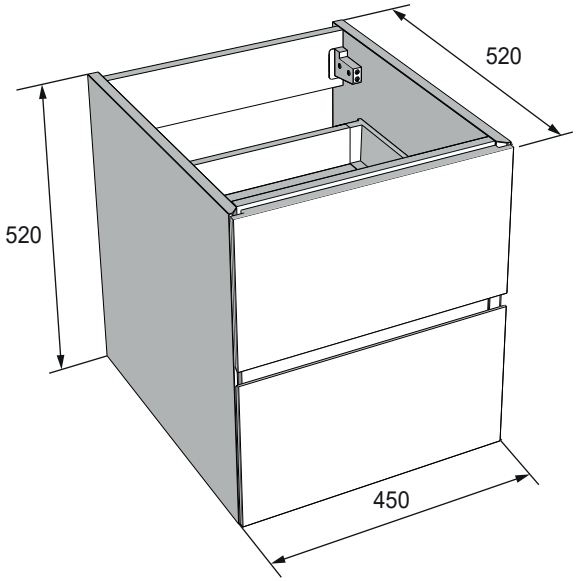
520
520
450

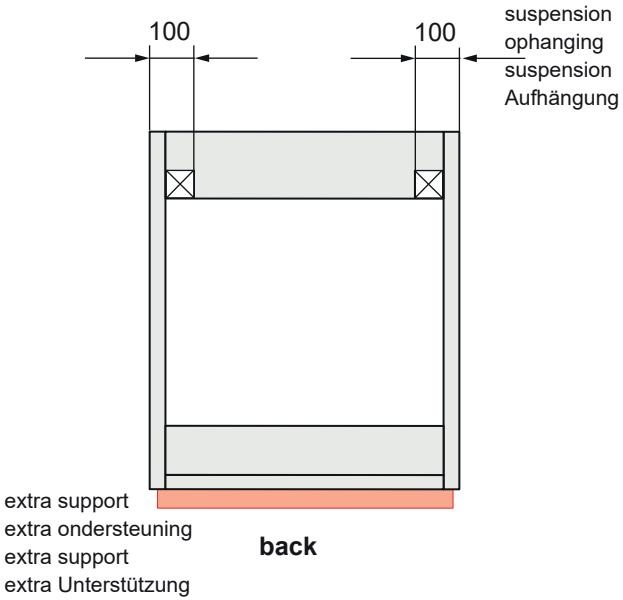
100
100
suspension
ophanging
suspension
Aufhängung
extra support
extra ondersteuning
extra support
extra Unterstützung

back

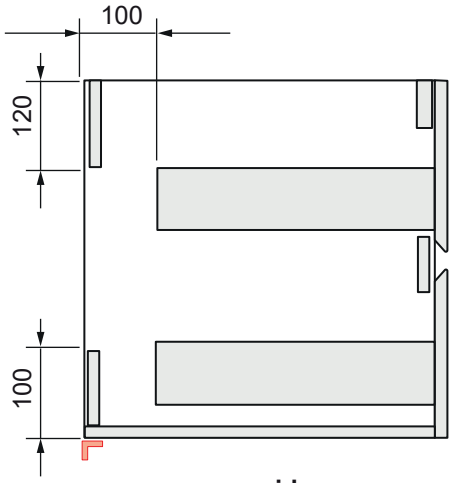
100
120
100

side