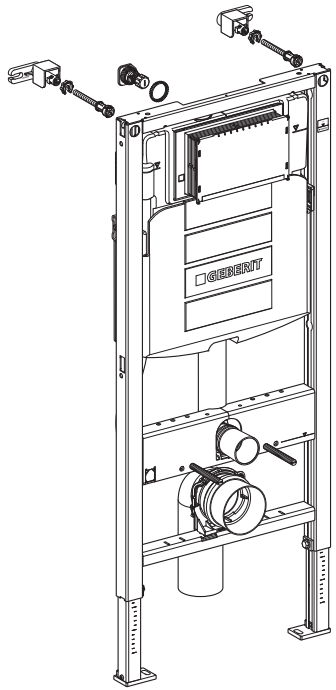
GEBERIT

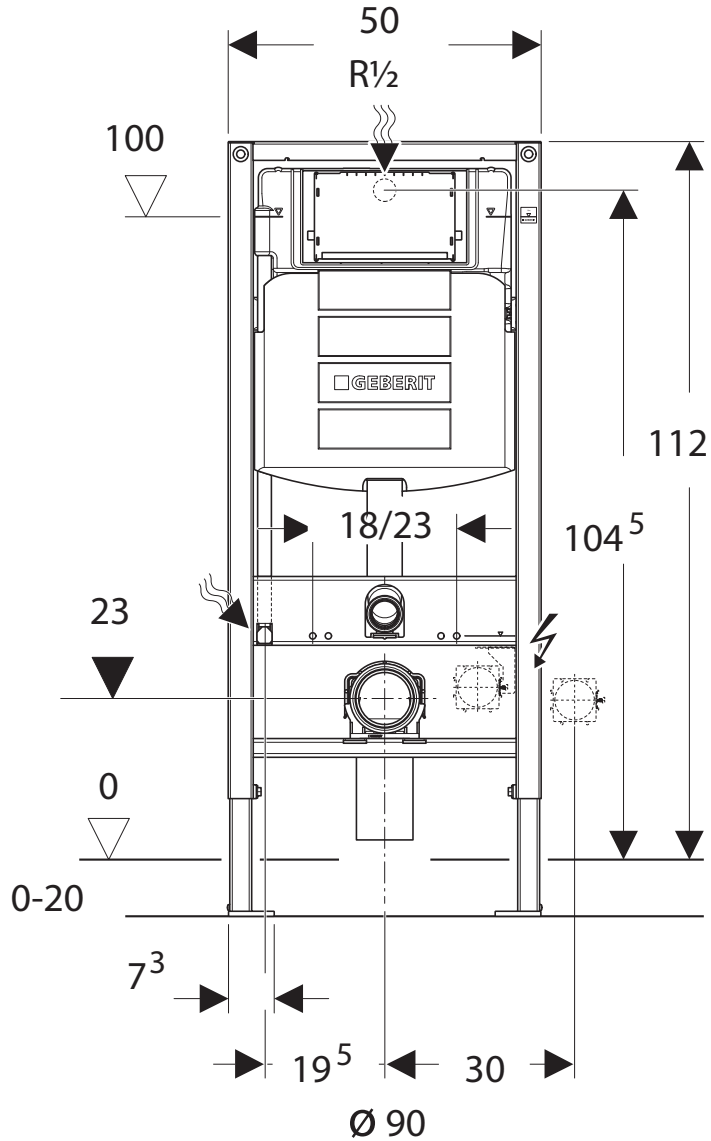
50
R½
100
GEBERIT
112
18/23
104 5
23
0
0-20
7 3
19 5
30
Ø 90

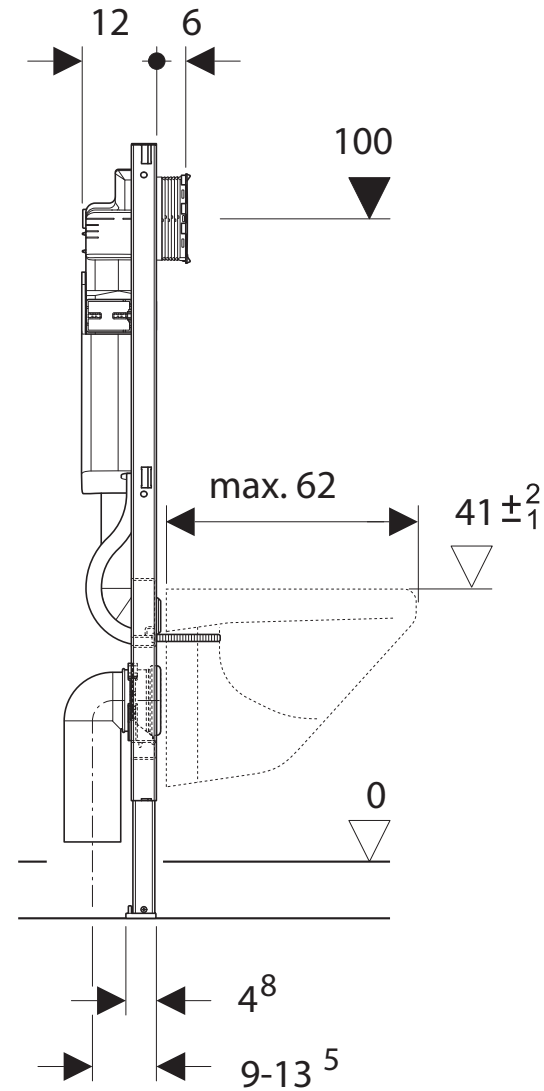
12
6
100
max. 62
41 ±2 1
0
4 8
9-13 5