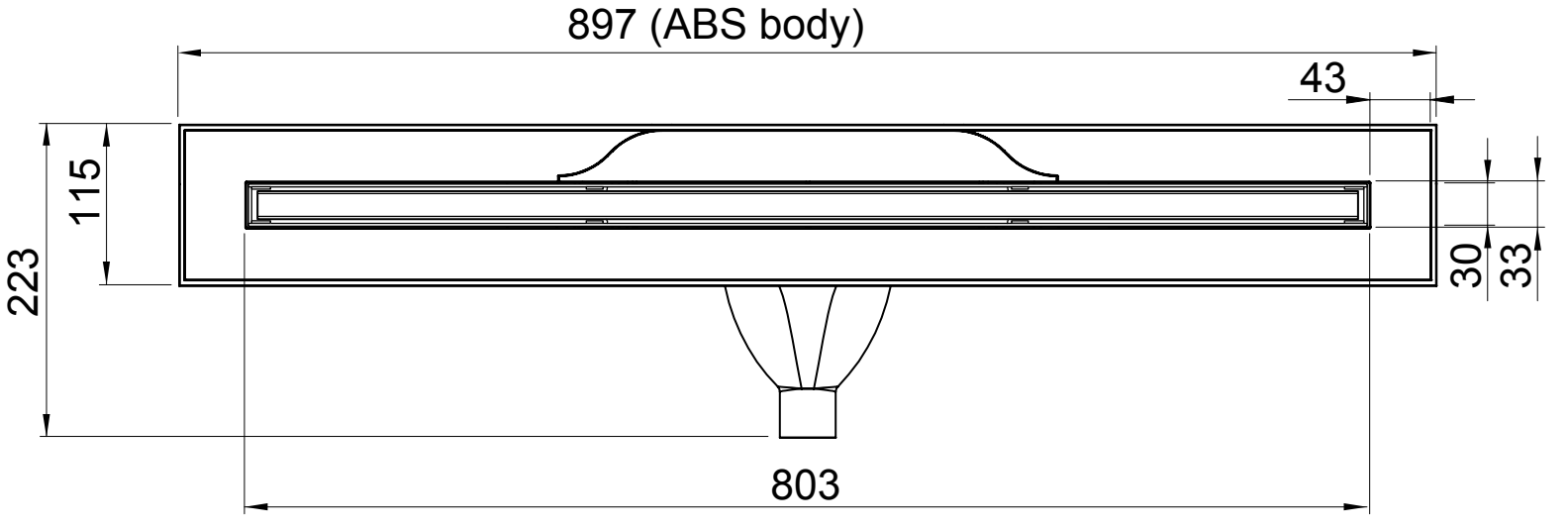
897 (ABS body)
43
115
223
30
33
803

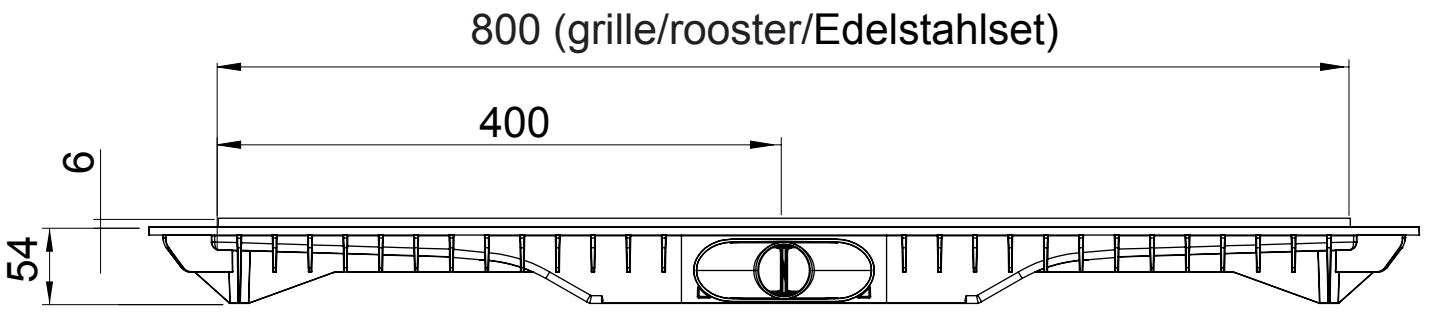
800 (grille/rooster/Edelstahlset)
400
6
54

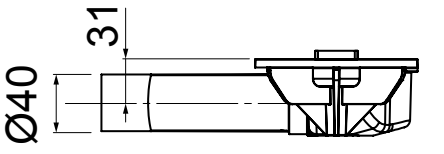
31
Ø40