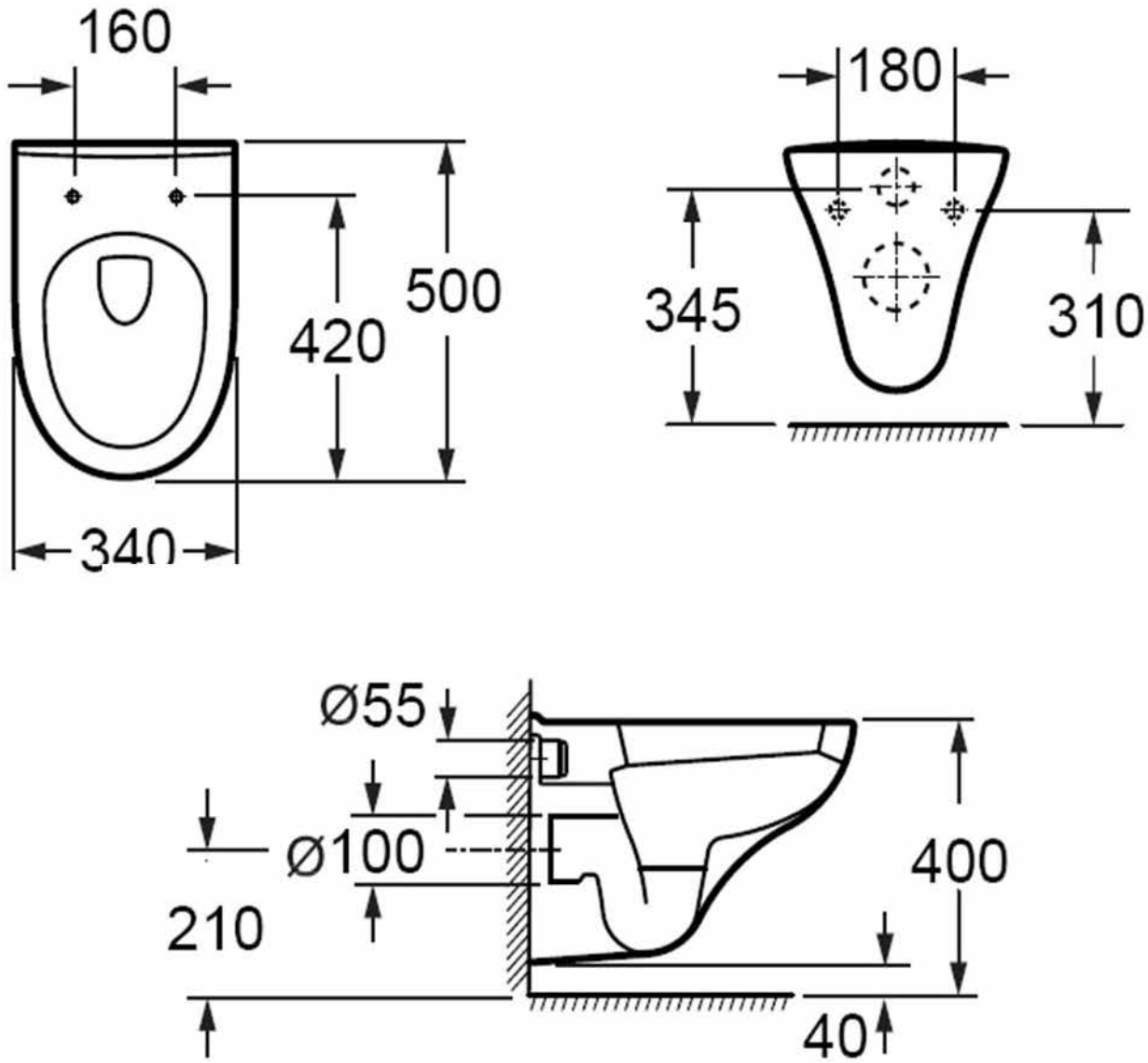
160
420
500
340
180
345
310
Ø55
Ø100
210
400
40